6,3

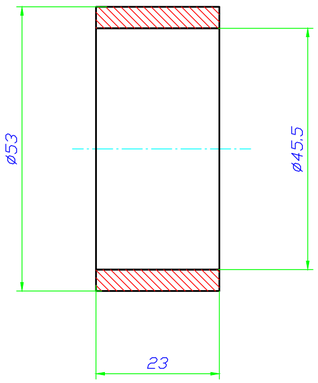

1. ж Размер для справок.
2. H14;h14;±t/2
3. Покрытие: ХИМ. ОКС. промасл.

Изм.	Лист	№ докум.	Подп.	Дата	ВПМ-16.ВР.022			
Разраб.					Втулка 45-23	Лит.	Масса	Масштаб
Пров.							--	
Т.контр.						Лист 1	Листов	
Нач.отд.					Сталь 20 ГОСТ 1050-88			
Н.контр.								
Утв.								

Формат А4

6,3

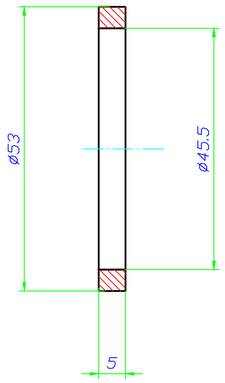

1. ж Размер для справок.
2. H14;h14;±t/2
3. Покрытие: ХИМ. ОКС. промасл.

Изм.	Лист	№ докум.	Подп.	Дата	ВПМ-16.ВР.023			
Разраб.					Втулка 45-5	Лит.	Масса	Масштаб
Пров.							--	
Т.контр.						Лист 1	Листов	
Нач.отд.					Сталь 20 ГОСТ 1050-88			
Н.контр.								
Утв.								

Формат А4

6,3

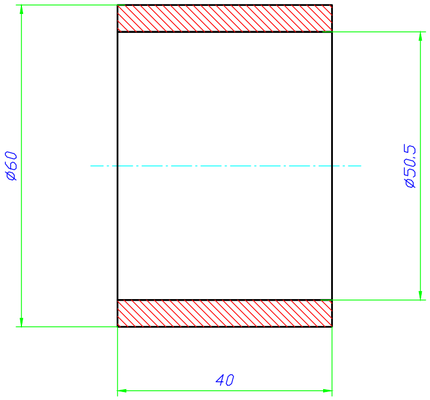

1. ж Размер для справок.
2. H14;h14;±t/2
3. Покрытие: ХИМ. ОКС. промасл.

Изм.	Лист	№ докум.	Подп.	Дата	ВПМ-16.ВР.024			
Разраб.					Втулка 50-40	Лит.	Масса	Масштаб
Пров.							--	
Т.контр.						Лист 1	Листов	
Нач.отд.					Сталь 20 ГОСТ 1050-88			
Н.контр.								
Утв.								

Формат А4